## ՄԵՏԱՂԱԿԱՆ ԱՐՏԱՔԻՆ ԱՍՏԻՃԱՆ

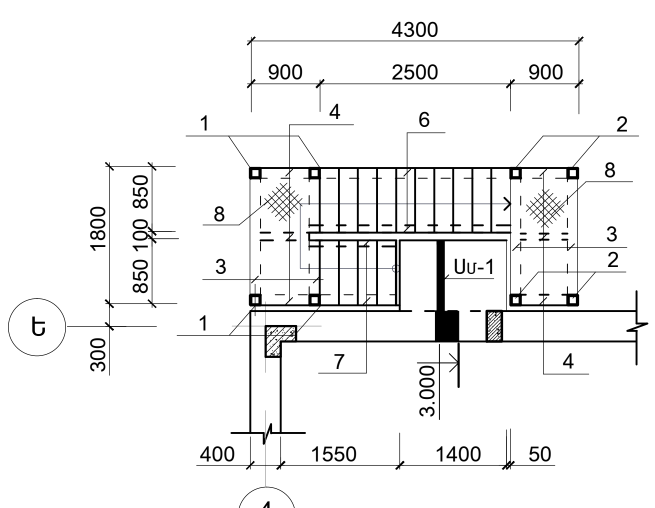


## 1 - 1

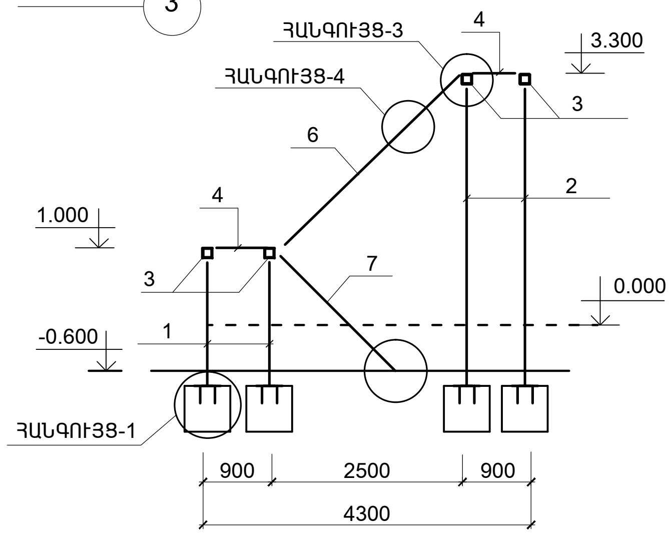


## ՀԱՆԳՈՒՅՑ-1

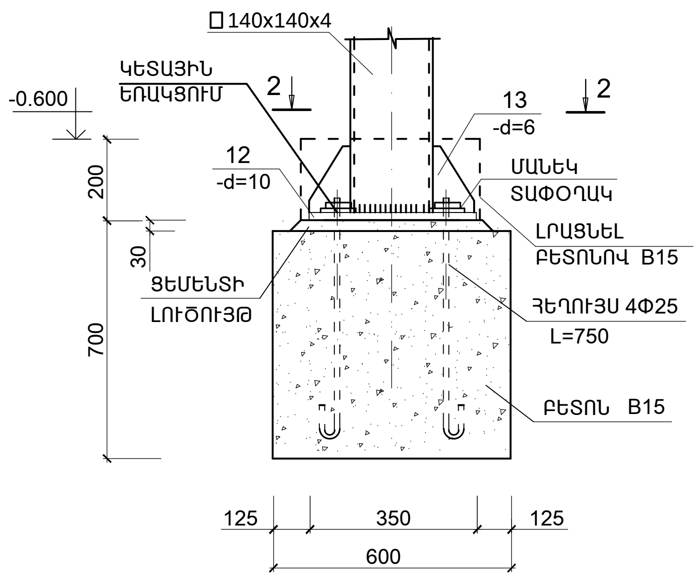


## 2 - 2

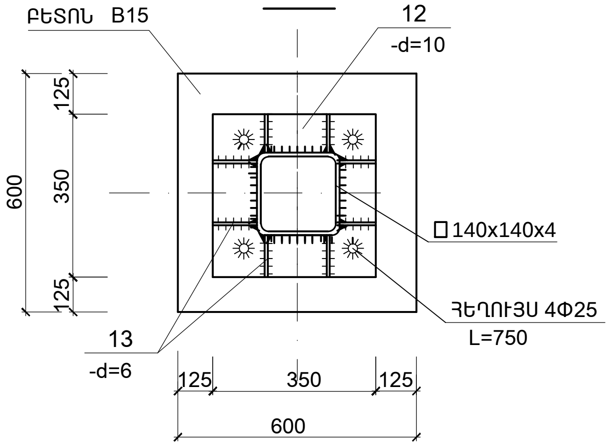


## ՀԱՆԳՈՒՅՑ-4

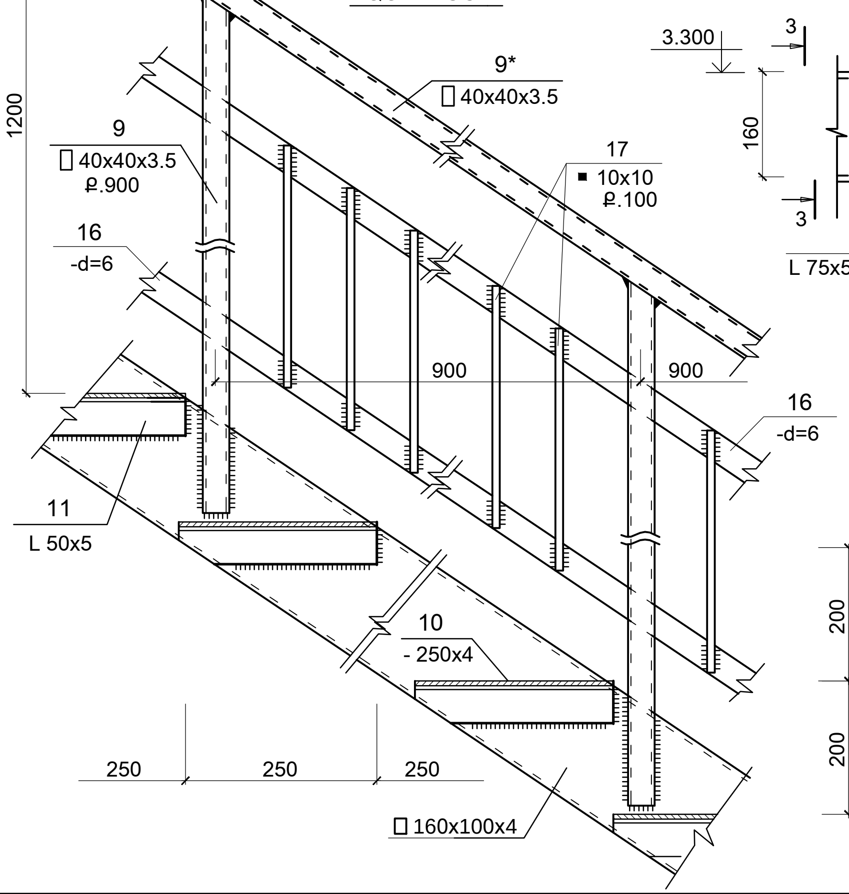


## ՀԱՆԳՈՒՅՑ-3

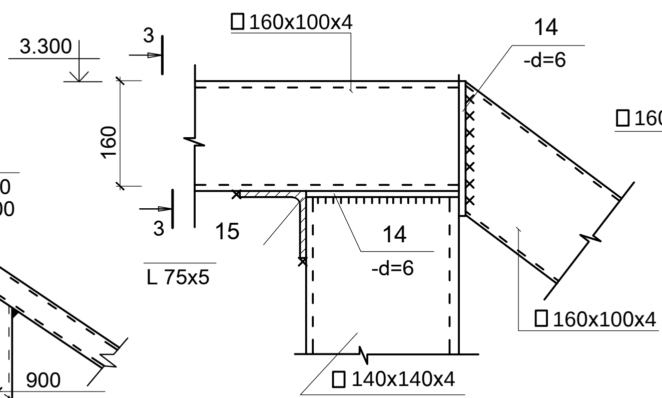


## 3 - 3

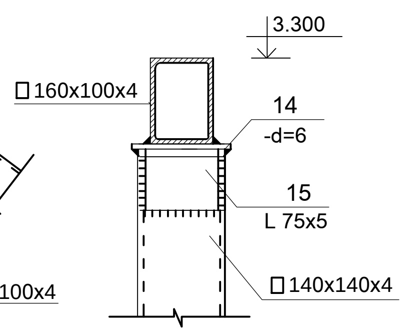


## ՀԱՆԳՈՒՅՑ -2

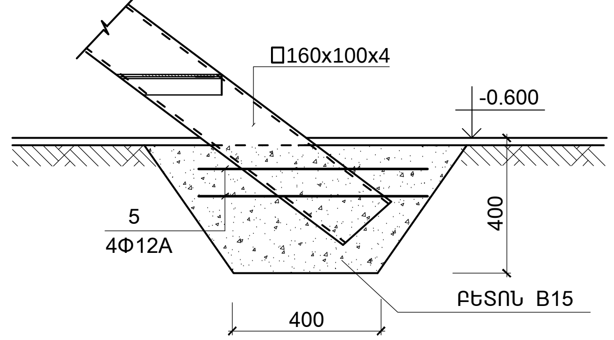


## ՄԱՍՆԱԳԻՐԸ

| ԴԻՐՔ | ՆՇԱՆԱԿՈՒՄԸ | ԱՆՎԱՆՈՒՄԸ | ՔԱՆ. ՀԱՏ | ՄԻԱՎ. ՔԱՇԸ ԿԳ | ԾԱՆՈԹ. ԿԳ |
|---|---|---|---|---|---|
| | | ՄԵՏԱՂԱԿԱՆ ԱՐՏԱՔԻՆ ԱՍՏԻՃԱՆ (2 ՀԱՏ) | | | |
| 1 | ГОСТ 30245-2003 | □140x140x4 L= 1640 | 4 | 27.48 | 110.0 |
| 2 | ГОСТ 30245-2003 | □140x140x4 L= 3940 | 4 | 66.0 | 264.1 |
| 3 | ГОСТ 30245-2003 | □160x100x4 L= 1520 | 4 | 23.56 | 94.2 |
| 4 | ГОСТ 30245-2003 | □160x100x4 L= 720 | 6 | 11.16 | 67.0 |
| 6 | ГОСТ 30245-2003 | □160x100x4 L= 3470 | 2 | 53.78 | 107.6 |
| 7 | ГОСТ 30245-2003 | □160x100x4 L= 2670 | 2 | 41.38 | 82.8 |
| 8 | ГОСТ 8568 - 77* | -900x4 L= 1800 | 2 | 50.8 | 101.6 |
| 10 | ГОСТ 8568 - 77* | -250x4 L = 600 | 16 | 4.71 | 75.4 |
| 11 | ГОСТ 8509 - 86 | L 50x50x5 L= 250 | 32 | 0.94 | 30.2 |
| 12 | ГОСТ 19903 - 74 | -350x10 L = 350 | 8 | 9.6 | 76.8 |
| 13 | ГОСТ 19903 - 74 | -105x6 L = 150 | 64 | 0.74 | 47.5 |
| 14 | ГОСТ 19903 - 74 | -150x6 L = 150 | 16 | 1.1 | 17.0 |
| 15 | ГОСТ 8509 - 86 | L 75x5 L= 100 | 16 | 0.58 | 9.3 |
| | ГОСТ 24379-80 | ՀԵՂՈՒՅՍ 4Φ25 L= 750 | 32 | 2.9 | 92.8 |
| 9 | ГОСТ 30245-2003 | □40x40x3.5 L= 1400 | 22 | 5.25 | 115.6 |
| 9* | ГОСТ 30245-2003 | □40x40x3.5 L ըն = 15.0 մ | -- | 56.3 | 56.3 |
| 17 | ГОСТ 2591-74* | ■ 10x10 L= 1000 | 150 | 0.78 | 117.0 |
| 16 | ГОСТ 19903 - 74 | -6x40 L ըն = 30.0 մ | -- | 56.5 | 56.5 |
| 5 | ГОСТ Р 52544 - 2006 | ∅ 12 A 500C ; L = 500 | 4 | 0.45 | 1.8 |
| | | ՄԵՏԱՂ. ԱՐՏԱԴՐԱՆՔ (ՄԱՆԵԿ,ՏԱՓՕՂԱԿ) | | | 3.0 |
| | | | ԸՆԴԱՄԵՆԸ | | 1526.5 |
| | ՆՅՈՒԹԸ՝ | ԲԵՏՈՆ B15 ($Մ^3$) | | | 2.25 |

1. ԵՌԱԿՑՄԱՆ ԿԱՐԻ ՉԱՓԸ ԸՆԴՈՒՆԵԼ ԵՌԱԿՑՎՈՂ ԷԼԵՄԵՆՏՆԵՐԻ ՆՎԱԶԱԳՈՒՅՆ ՀԱՍՏՈՒԹՅԱՄԲ
2. ՄՈՆՏԱԺՈՒՄԻՑ ՀԵՏՈ ԲՈԼՈՐ ՄԵՏԱՂԱԿԱՆ ՄԱԿԵՐԵՍՆԵՐԸ ՀԻՄՆԱՆԵՐԿԵԼ ԵՎ ՆԵՐԿԵԼ ԷՄԱԼՈՎ 2 ԱՆԳԱՄ
3. ԵՌԱԿՑՈՒՄԸ ԻՐԱԿԱՆԱՑՆԵԼ Э-42 ԷԼԵԿՏՐՈԴՈՎ $h_կ$=4ՄՄ
4. ՄՈՆՏԱԺՈՒՄԻՑ ՀԵՏՈ ՄԱՆԵԿՆԵՐԸ ԵՌԱԿՑԵԼ

| ԾՐԱԳՐԻ ԱՌԱՋԱԴՐԱՆՔ՝ TGQ-09 | | | ՎԱՐԴԱՁՈՐԻ ՄԱՆԿԱՊԱՐՏԵԶԻ ԿԱՌՈՒՑՄԱՆ ՀԱՄԱՐ ԱՆՀՐԱԺԵՇՏ ՆԱԽԱԳԾԱՅԻՆ ԱՇԽԱՏԱՆՔՆԵՐ | | | |
|---|---|---|---|---|---|---|
| | | | ԿՈՆՍՏՐՈՒԿՏՈՐԱԿԱՆ ՄԱՍ | ՓՈՒԼ | ԹԵՐԹ | ԹԵՐԹԵՐ |
| | | | | ԱՆ | ԵԿ-47 | 48 |
| ՆԱԽԱԳԾ. | ԱՂԱՋԱՆՅԱՆ Լ. | | ՄԵՏԱՂԱԿԱՆ ԱՐՏԱՔԻՆ ԱՍՏԻՃԱՆ | ԷՆՋԻՆԵՐԻՆԳ ԷՎՐՈՍ ՍՊԸ / ENGINEERING EVROS LLC | | |
| ՊԱՇՏՈՆ | ԱԶԳԱՆՈՒՆ | ՍՏՈՐԱԳՐ. | | | | |